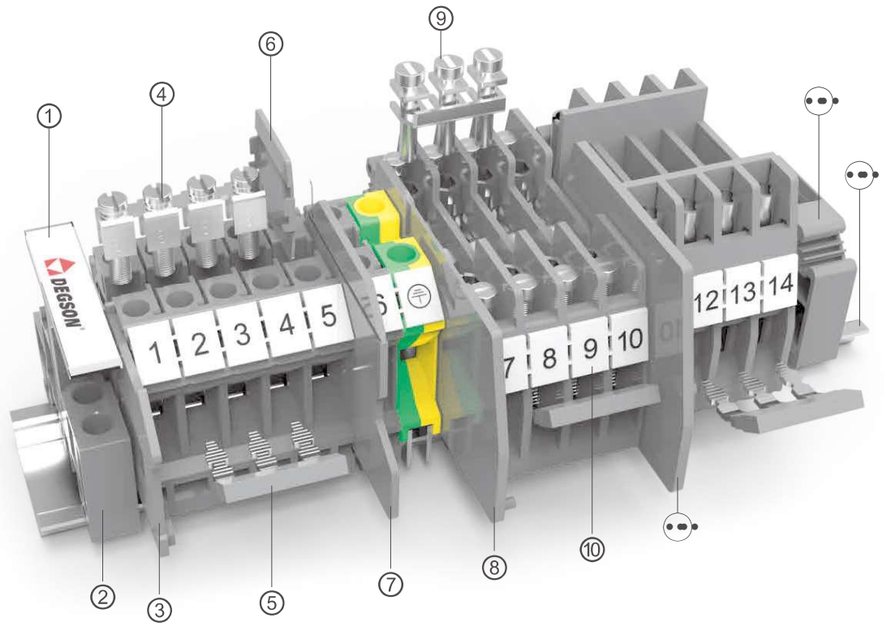

	Описание	Артикул	Комментарии
①	Маркировка клеммного ряда	DLM2-01P-17-00A(H)	Подходит для E-PC, используется для маркировки
②	Концевой стопор	E-PC-01P-11-1000A(H)	Препятствует перемещению оборудования по DIN рейке NS35
③	Концевая крышка	D-PC2.5-01P-11-00A(H)	Концевая крышка для PC6
④	Винтовая перемычка	FBI4-8-00A(H)	4 конт.перемычка для клемм серии PC6
⑤	Штекерная перемычка	EB3-8-11-00A(H)	3 конт.перемычка для клемм серии PC6
⑥	Разделительная пластина	ATP-PC-01P-11-00A(H)	Концевая крышка для DS1.5&DS1.5-PE
⑦	Разделительная пластина	TS-K-01P-11-00A(H)	Разделительная пластина для PC6кв.мм
⑧	Концевая крышка	D-PCTK6-01P-11-00A(H)	Концевая крышка для PCTK6
⑨	Винтовая перемычка	FB3-RTK/S-00A(H)	3 конт.перемычка для клемм серии PCTK6
⑩	Маркировка	ZB8-10P-19-00A(H)	Маркировка для установки по бокам клемм PC6кв.мм
	Концевая крышка	D-PCTK6-BEN-01P-11-00A(H)	Концевая крышка для PCTK6-BEN
	Концевой стопор	E-WS-01P-11-00A(H)	Препятствует перемещению оборудования по DIN рейке NS35
	DIN - рейка	NS35/7.5-0150-00A(H)	DIN рейка NS35

Электрическая цепь

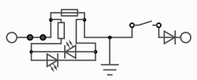

- Место подключение провода
- Установка предохранителя
- Размыкатель
- Место установки перемычки
- Установка резистора
- Точка подключения в цепь
- Подключение свето-диода
- Заземление
- Установка диода

Винтовая технология подключения 2

Проходные клеммы и клеммы заземления

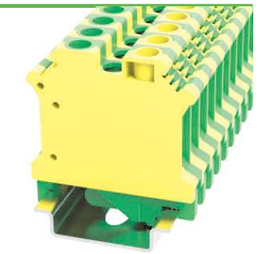

Примечание: Дополнительные аксессуары и принадлежности, см. страницу 113.

		PC6		PC6-PE	
		cULus CE EAC RoHS REACH		cULus CE EAC RoHS REACH	
Размер					
Ш/Д/В(NS35/7.5&NS35/15)	мм	8.2/42.5/47.25(54.75)		8.2/42.5/47.25(54.75)	
Электрические параметры		IEC IEC60947-7-1	UL UL1059	IEC IEC60947-7-2	UL UL1059
Номинальное напряжение	В	800	600	/	/
Номинальный ток	А	41	30	/	/
Сечение провода	мм²/AWG	0.2-6	24-8	0.2-6	24-8
Винт/номинальный момент затяжки	-/Н.м(Ib.in)(kgf.cm)	M4/1.2(10.5)(12.24)		M4/1.2(10.5)(12.24)	
Номинальное импульсное напряжение/Уровень загрязнения	Кв/-	8/3		8/3	
Категория перенапряжения/ Изоляционный класс материала	-/-	III /I		III /I	
Варианты подключения		Одножильный / Многожильный / Кабельный наконечник (с пластиковой изоляцией и без)		Одножильный / Многожильный / Кабельный наконечник (с пластиковой изоляцией и без)	
1 Один проводник	мм²	0.2-6 / 0.2-6 / 0.2-6	0.2-6	0.2-6 / 0.2-6 / 0.2-6	0.2-6
2 проводника с одинаковым сечением, многожильный, наконечник под сдвоенный провод	мм²	— / — / —	0.5-2.5	— / — / —	0.5-2.5
Основная информация					
Изоляционный материал/Уровень воспламеняемости		PA/V0		PA/V0	
Температура эксплуатации	℃ (℉)	-40(-40)~105(221)		-40(-40)~105(221)	
Длина зачистки	мм	10-12		8-9	
Цвет		Серый (возможен другой цвет по запросу)		Желто-зеленый	
Отвертка шлиц (Толщина жала x Ширина)	мм	1x4		1x4	
Аксессуары					
Винтовая перемычка (10 конт)		FBI10-8		/	
Штекерная перемычка (2-10 конт)		EB2-8 EB3-8 EB10-8		EB2-8 EB3-8 EB10-8	
Концевая крышка		D-PC2.5		/	
Разделительная пластина		TS-K		/	
Частичная пластина		ATP-PC		/	
Маркировка		ZB8		ZB8	
DIN - рейка		NS35/7.5 & NS35/15 (возможно производство из нержавеющей стали или алюминия по запросу)		NS35/7.5 & NS35/15 (возможно производство из нержавеющей стали или алюминия по запросу)	
Концевой стопор		E-WS&E-PC&E-MK		E-WS&E-PC&E-MK	